HGM-16 300 301 系列电子人体秤

用户手册--中文版

一、安装说明

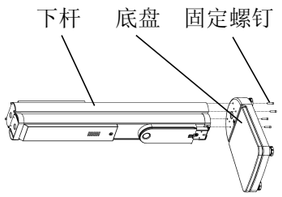

图 一

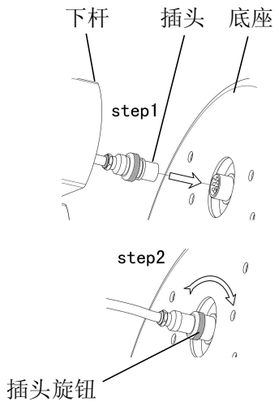

图 二

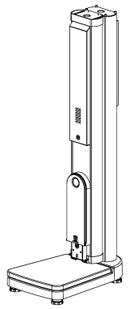

图 三

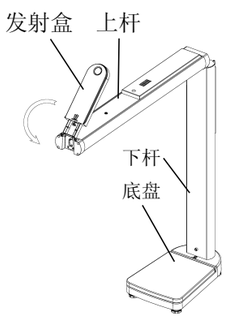

图 四

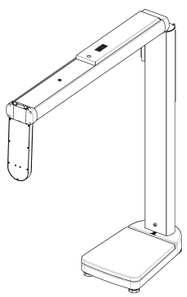

图 五

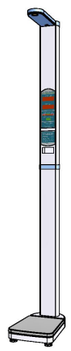

图 六

1. 如图一，首先选取合适可靠的位置，**插上并旋紧底盘与下杆之间的数据连接航空插头（如图二所示，第一步插入插头，第二步旋紧插头旋钮）**，然后对准并紧固底盘与下杆的 4 个固定螺钉（6×30 内六方自攻螺钉），将底盘与机身连接为一体。

2. 如图三，将机器放置平稳。

3. 按图四，将机身上杆抬起至约 90 度水平位置，然后按图示方向旋转发射盒至图五所示位置（旋转 270°）。

4. 将上杆向上抬起至竖直位置与下杆对齐，然后将搭扣锁住上下杆，如图六。

注：当电子秤折叠好后（如图二状态），把机身向前倾斜，此时秤盘下方的轮子即向后摆出，然后将机身向后倾斜即可方便的移动本机了。

二、使用说明

1. 开机：连接好电源线，打开电源机身后部的电源开关后首先进入自检过程：在体形指数位置显示 S-1 表示测高正常，显示 E-1 则表示测高错误。在体重位置显示皮重值。如果体形指数位置显示 E-8

则表示测重错误。正常启动后，身高位置显示当前日期，体重位置显示时间，BMI 位置显示当前温度，同时体形指示灯开始闪烁。

2. 投币：按设定数量投入硬币（只适用于 16 型机器）。

3. 测量：人站上秤盘即可测量。

4. 音量：在待机状态下通过按键 [+] 和 [–] 来调整音量。

注意：a .开机前请确保秤盘上不能有任何重物。

b .电源线的地线需可靠接地。

三、功能设定及调整：

在待机状态下按 [确认] 键数码管显示 [1-01] 表示已进入菜单操作，此时用 [+] 和 [–] 选择相应的操作菜单，按 [确认] 键进入该项， 如果按 [取消] 键则表示不进行操作返回到待机状态。

1. 日期调整

选择菜单代码 1-01 ，按 [确认] 进入调整状态。

身高窗口显示 0603 表示当前日期为 06 年 3 月，体重窗口显示 24 为 24 号。闪烁显示的内容表示处于调整状态。

按 [+] 或 [–] 将显示数字调整到日期。

按 [选择] 循环改变需要调整的年，月，日

按 [确认] ，保存调整结果并退出。按 [取消] 不保存调整结果退出。

2. 时间调整

选择菜单代码 1-02 ，按 [确认] 进入调整状态。

体重窗口显示 17:05 表示当前时间。闪烁显示的内容表示处于调整状态。

按 [+] 或 [–] 将显示数字调整到实际时间。

按 [选择] 循环改变需要调整的分钟，小时。

按 [确认] ，保存调整结果并退出。按 [取消] 不保存调整结果退出。

3. 体重调整

选择菜单代码 1-03 ，按 [确认] 进入体重调整状态。

体重窗口显示 0.0 为当前体重。在秤盘上放已知重量的物体（也可以是自己的体重）。

体重显示稳定后按 [+] 或 [–] 调整到显示体重值和实际重量相符。

当需要重新测量时，可以按 [选择] 。

按 [确认] ，保存调整结果并退出。按 [取消] 不保存调整结果退出。

4. 身高调整

在秤盘上竖一已知高度标杆标杆。

选择菜单代码 1-04 ，按 [确认] 进入身高调整状态并开始测量。

身高窗口显示 170.3 为当前高度。

身高显示稳定后按 [+] 或 [–] 调整到显示身高值和实际高度相符。

当需要重新测量时，可以按 [选择] 。

按 [确认] ，保存调整结果并退出。按 [取消] 不保存调整结果退出。

5. 空闲语音间隔设置：

选择菜单代码 1-05 ，按 [确认] 进入间隔时间调整状态。

体重窗口显示 6 为当前参数，范围 0-50，表示报“欢迎光临”的间隔时间为 30 秒。

按 [+] 或 [–] 将显示数字调整到需要的数值。

按 [确认] ，保存调整结果并退出。按 [取消] 不保存调整结果退出。

注： a. 实际时间间隔 = 设定值*5。

b. 设定值为 0 时，不报“欢迎光临”。

6. 语音状态设置：

选择菜单代码 1-06 ，按 [确认] 进入调整状态。

体重窗口显示 1 范围 0-1。1：测量结束播报测量结果，0：测量结束不播报测量结果。

按 [+] 或 [–] 将显示数字调整到需要的数值。

按 [确认] ，保存调整结果并退出。按 [取消] 不保存调整结果退出。

7. 体重指数正常范围最大值：

选择菜单代码 1-07 ，按 [确认] 进入调整状态。

身高窗口显示 25.0 为男性体重指数最大值，范围 22.0-28.0 。

体重窗口显示 24.0 为女性体重指数最大值，范围 22.0-28.0 。

按 [+] 或 [–] 将显示数字调整到需要的数值。

按 [选择] 可以切换男、女体重指数的调整。

按 [确认] ，保存调整结果并退出。按 [取消] 不保存调整结果并退出。

8. 体重指数正常范围最小值：

选择菜单代码 1-08 ，按 [确认] 进入调整状态。

身高窗口显示 19.0 为男性体型指数最小值，范围 16.0-22.0 。

体重窗口显示 18.0 为女性体重指数最大值，范围 16.0-22.0 。

按 [+] 或 [–] 将显示数字调整到需要的数值。

按 [选择] 可以切换男、女体重指数的调整。

按 [确认] ，保存调整结果并退出。按 [取消] 不保存调整结果并退出。

注：a. 不同地区的体重指数范围可能不一样，需根据实际要求调整此项。

b. 体重指数的最大值和最小值将决定测量后的体形灯显示位置及打印测量结果的理想体重和标准体重范围。

c. 当男女体重指数相同时，理想体重将不区分男女打印。

d. 体重指数：BMI=体重（kg）/(身高)^2（m^2）

9. 打印模式设置（只适用于 16 型和 301 型机器）：

选择菜单代码 1-09 ，按 [确认] 进入调整状态。

体重窗口显示 1 为当前打印参数，范围 0-8。参数含义见下表。

按 [+] 或 [–] 将显示数字调整到需要的数值。

按 [确认] ，保存调整结果并退出。按 [取消] 不保存调整结果退出。

	身高体重	体重指数	理想体重	标准体重范围
0				
1	*	*		
2	*		*	
3	*	*	*	
4	*			*
5	*	*		*
6	*		*	*
7	*	*	*	*
8	*			

10．调整投币个数（只适用于 16 型机器）：

选择菜单代码 1-10 ，按 确认 进入调整状态。
体重窗口显示 1 范围 0-9。 0 为免投币，大于 0 为测量一次需要投币的个数。
按 + 或 － 将显示数字调整到需要的数值。
按 确认 ，保存调整结果并退出。按 取消 不保存调整结果退出。

11．查看测量人数：

选择菜单代码 1-11 ，按 确认 进入查看状态。
身高窗口显示 168 是总测量人数为 168 次。体重窗口显示 18 是批累积数（前一次打印到这一次查看之间的测量人数）。测量人次累积范围 0-9999，超出后自动回 0。
按 选择 可以打印测量累积数（清除批累积数）和日期。
按 确认 或 取消 退出。

12．恢复出厂设置：

选择菜单代码 1-12 ，显示 8888 。
按 确认 恢复出厂设置。
按 取消 退出。

四、一般故障检修方法

1．开机后显示板没有显示：

检查电源插头是否接好。
检查电源开关是否能正常接通。

2．能正常测量但不能报身高体重：

音量是否调整到了最小。
检查喇叭和喇叭引线；

3．测量时无体重显示或体重不准

检查体重传感器 5 芯插头是否与插座接触良好。（见图 X）
参照体重调整来修正。

4．开机时显示 E-8 错误

检查体重传感器 5 芯插头是否与插座接触良好。（见图 X）

五、电气技术指标

体重测量范围：8-160kg　　分辨率：±0.1kg
身高测量范围：100-200cm　　分辨率：±0.5cm
电源：AC 100V－240V
待机功率： 6W
外型尺寸(mm)：490×340×2350
包装尺寸(mm)：580×420×170　1310×340×250
整机重量：25kg

附录 1：打印机安装和打印纸换装（只适用于 16 和 301 型机器）

1. 安装打印机：拧下打印机固定螺母，向后拉出打印机，即可检查打印机电路和打印机状况。

2. 换装打印纸：拧松两边的碟形螺母，向后拉出纸卷轴，拧下任意一边的碟形螺母，装上纸卷（注意纸卷的方向），再拧上碟形螺母（注意：不要拧紧），然后将其插入纸架的缺口并拧紧碟形螺母。

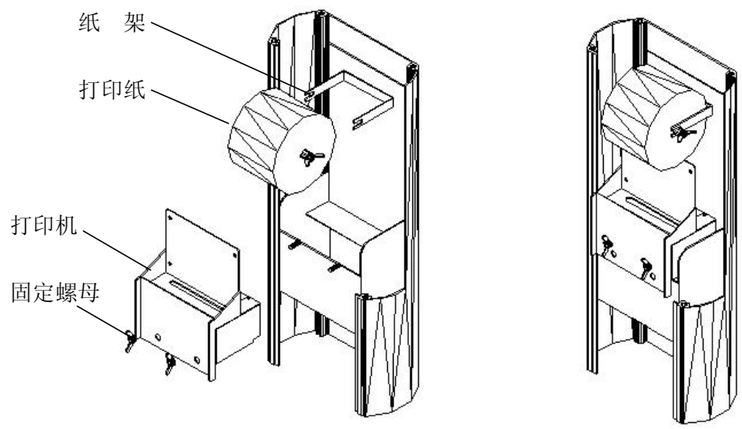

附录 2：投币器卡币或塞有异物解决方法（只适用于 16 型机器）

1. 打开下部机箱的后盖。
2. 用手指向下按动开关钮，拨开投币器的侧盖。3. 取出异物或钱币，使投币器通道畅通，然后合上侧盖即可。

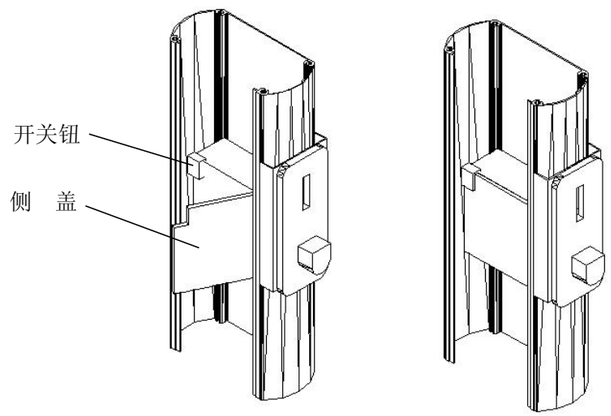

附录 3：接线图

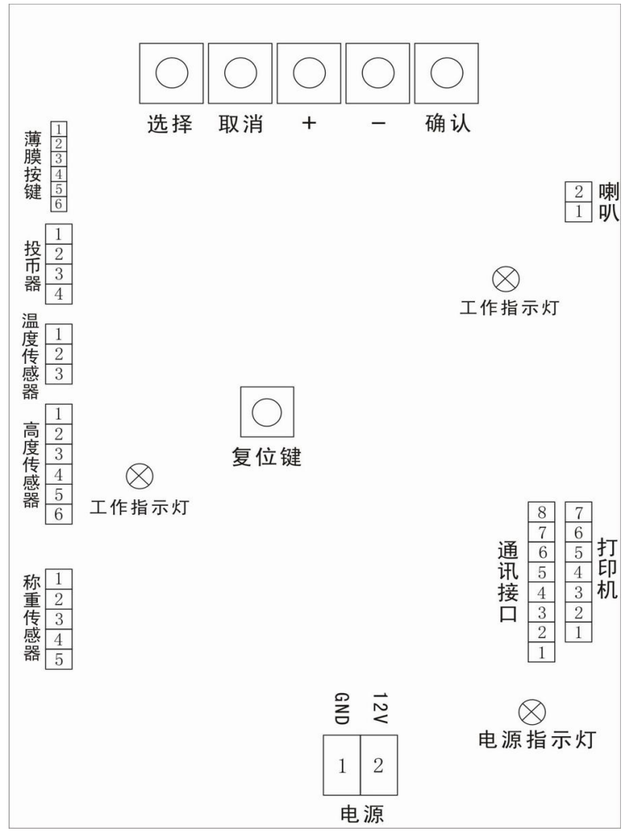

注：薄膜按键插头上所标的序号应该和按键插座上的序号对应

附录 4 联机通讯

一、使用 Scale AxtiveX 控件

此种方式下用户可以通过 Scale ActiveX 可以控制人体秤一般操作和设置。随机光盘有 Scale.ocx 以及使用例程。

二、直接传送

此种方式下人体秤不受计算机控制，每测量完成后立即通过串口发送测量结果。发送格式如下：

例：W:0825 H:1825　　表示体重=82.5kg 身高=182.5cm

注： 1. 字符为 ASCII 码，并以回车(0d) 换行(0a) 结束。
2. 此方式是人体秤开机后默认通讯方式。

三、通讯协议

通讯协议：RS-232
通讯格式：波特率=4800bt　起始位=1bit　数据位=8bit 停止位=1